PS5-43-10N105-K

ДАТЧИК БЕСКОНТАКТНЫЙ МАГНИТОЧУВСТВИТЕЛЬНЫЙ

СХЕМА ПОДКЛЮЧЕНИЯ

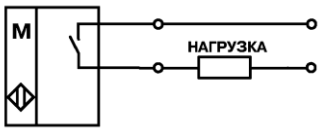

Полярность питающего напряжения значения не имеет

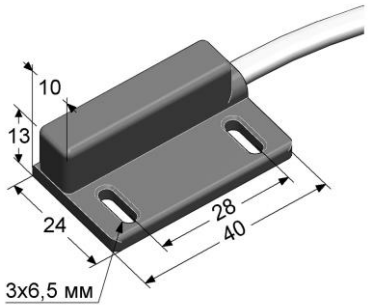

ОСНОВНЫЕ ХАРАКТЕРИСТИКИ

Принцип действия	магниточувствительный
Расстояние срабатывания минимальное	**14 мм**
Гарантированный интервал срабатывания	**0...10 мм**
Тип выхода	**геркон**
Функция выхода	**замыкающий, NO**
Рабочая температура	**-25...+75 °C**
Частота переключения максимальная (f)	400 Гц
Индикатор состояния выхода (LED)	нет
Индикатор питания	нет
Степень защиты по IEC 60529	IP65

ЭЛЕКТРИЧЕСКИЕ ХАРАКТЕРИСТИКИ

Коммутируемое напряжение максимальное	100 В
Коммутируемый ток максимальный	**0,5 А**
Коммутируемая мощность	10 Вт

МЕХАНИЧЕСКИЕ ХАРАКТЕРИСТИКИ

Способ подключения	кабель ПВХ 3,7x5,9 мм/2x0,5/ 2 м
Материал корпуса	сополимер АБС
Масса, не более	0,2 кг

ОСНОВНЫЕ СВЕДЕНИЯ ОБ ИЗДЕЛИИ

Бесконтактные магниточувствительные датчики предназначены для определения нахождения контролируемого объекта в чувствительной зоне датчика. Чувствительным элементом датчика является геркон, который срабатывает при приближении магнитного инициатора. Переключение датчика из одного состояния в другое происходит при движении магнитного инициатора в чувствительной зоне.

Расстояние срабатывания датчиков зависит от величины магнитного поля. Указанные характеристики рассчитаны на работу с магнитным инициатором БМ5.43R.
При использовании другого магнитного инициатора указанное расстояние срабатывания не гарантируется.

УКАЗАНИЯ ПО ЭКСПЛУАТАЦИИ

Правильный алгоритм работы обеспечивается при движении инициатора в направлении 1 относительно активной поверхности датчика:

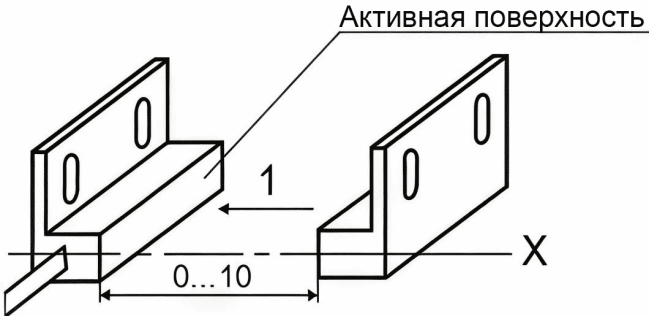

При нахождении датчика в зоне действия магнитного поля инициатора контакты геркона замыкаются и остаются в замкнутом состоянии до тех пор, пока инициатор не выйдет из чувствительной зоны датчика.
Не рекомендуется располагать другие источники магнитных полей ближе 50 мм к датчику, чтобы исключить их воздействие на работу датчика.

Монтаж и демонтаж датчика и инициатора следует производить с использованием инструмента, который исключает деформацию и повреждение корпуса.

- ► корпус 40x24x13
- ► Геркон замыкающий, NO
- ► DC 0,05...100 В постоянный ток

СВИДЕТЕЛЬСТВО О ПРИЕМКЕ

Датчик изготовлен и принят в соответствии с требованиями действующих КД и признан годным для эксплуатации.

Партия Принял

Дата

Система менеджмента качества соответствует требованиям ГОСТ Р ИСО 9001 (**ISO 9001**)

Изготовитель: **ООО “МЕГА-К”**
248017, Россия, г. Калуга, ул. Московская, 286
mega-k.com e-mail: **m@mega-k.com**

СВЕДЕНИЯ ОБ УТИЛИЗАЦИИ

Датчик не содержит материалов и источников излучения, оказывающих вредное влияние на окружающую среду и здоровье человека.

Датчик не требует специальных мер по утилизации.
Порядок утилизации определяет организация, эксплуатирующая датчик.

Датчик не содержит драгоценных металлов.

ГАРАНТИИ ИЗГОТОВИТЕЛЯ

Гарантийный срок эксплуатации датчика – 2 года со дня отгрузки потребителю в пределах гарантийного срока хранения.

Гарантийный срок хранения, исчисляемый с даты изготовления, – 3 года.

Предприятие-изготовитель в течение гарантийного срока бесплатно заменяет вышедший из строя датчик, при соблюдении потребителем условий эксплуатации, транспортирования и хранения, установленных в КД.