PS5B-43-20N105-K

ДАТЧИК МАГНИТОЧУВСТВИТЕЛЬНЫЙ БИСТАБИЛЬНЫЙ

СХЕМА ПОДКЛЮЧЕНИЯ

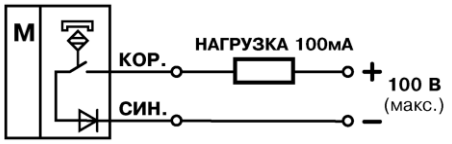

Без нагрузки не включать!

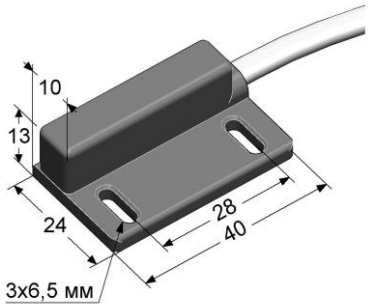

- ► корпус 40x24x13
- ► Геркон поляризованный
- ► DC 0,05...100 В постоянный ток

ОСНОВНЫЕ ХАРАКТЕРИСТИКИ

Принцип действия	магниточувствительный бистабильный
Расстояние срабатывания максимальное	**25 мм**
Гарантированный интервал срабатывания	**0...18 мм**
Выход	**геркон поляризованный**
Рабочая температура	**-25...+75 °C**
Частота переключения максимальная (f)	**400 Гц**
Индикатор состояния выхода (LED)	нет
Индикатор питания	нет
Степень защиты по IEC 60529	IP65

ЭЛЕКТРИЧЕСКИЕ ХАРАКТЕРИСТИКИ

Коммутируемое напряжение	100 В
Коммутируемый ток максимальный	**0,1 А**
Коммутируемая мощность	10 Вт

МЕХАНИЧЕСКИЕ ХАРАКТЕРИСТИКИ

Способ подключения	кабель ПВХ 3,7x5,9 мм/2x0,5/ 2 м
Ударная нагрузка	механический удар одиночного действия 150g (0,5 мс)
Вибрационная нагрузка	синусоидальная 1-2000 Гц (30g)
Материал корпуса	сополимер АБС
Масса, не более	0,2 кг

ОСНОВНЫЕ СВЕДЕНИЯ ОБ ИЗДЕЛИИ

Бесконтактные магниточувствительные датчики предназначены для определения нахождения контролируемого объекта в чувствительной зоне датчика. Чувствительным элементом датчика является геркон, имеющий два стабильных состояния: включен или выключен.

Переключение датчика из одного состояния в другое происходит при возвратно поступательном движении магнитного инициатора в чувствительной зоне датчика.

Датчик рассчитан на работу с магнитным инициатором PS9M-43. При использовании других магнитных инициаторов предприятие-изготовитель не гарантирует надежную работу датчиков.

СВЕДЕНИЯ ОБ УТИЛИЗАЦИИ

Датчик не содержит материалов и источников излучения, оказывающих вредное влияние на окружающую среду и здоровье человека.

Датчик не требует специальных мер по утилизации.
Порядок утилизации определяет организация, эксплуатирующая датчик.

Датчик не содержит драгоценных металлов.

ГАРАНТИИ ИЗГОТОВИТЕЛЯ

Гарантийный срок эксплуатации датчика – 2 года со дня отгрузки потребителю в пределах гарантийного срока хранения.

Гарантийный срок хранения, исчисляемый с даты изготовления, – 3 года.

Предприятие-изготовитель в течение гарантийного срока бесплатно заменяет вышедший из строя датчик, при соблюдении потребителем условий эксплуатации, транспортирования и хранения, установленных в КД.

СВИДЕТЕЛЬСТВО О ПРИЕМКЕ

Датчик изготовлен и принят в соответствии с требованиями действующих КД и признан годным для эксплуатации.

Партия Принял

Дата

Система менеджмента качества соответствует требованиям ГОСТ Р ИСО 9001 (**ISO 9001**)

Изготовитель: **ООО “МЕГА-К”**
248017, Россия, г. Калуга, ул. Московская, 286
mega-k.com e-mail: **m@mega-k.com**

УКАЗАНИЯ ПО ЭКСПЛУАТАЦИИ

Взаимное расположение датчика и магнитного инициатора:

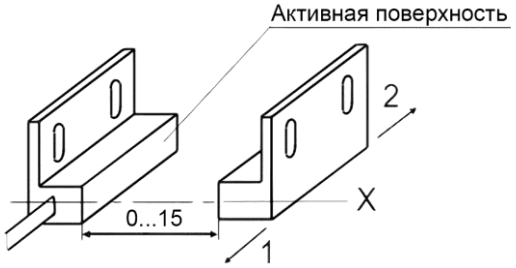

Правильный алгоритм работы обеспечивается при движении инициатора в направлении 1 и 2, относительно активной поверхности датчика.

При прохождении инициатором чувствительной зоны датчика в направлении «1», датчик включается и остается включенным после выхода инициатора из зоны чувствительности.

При прохождении инициатором чувствительной зоны датчика в направлении «2», датчик выключается и остается выключенным после выхода инициатора из зоны чувствительности.

Избегайте механических воздействий на датчик, чтобы предотвратить ложные срабатывания.

Не рекомендуется располагать другие источники магнитных полей ближе 50 мм к датчику, чтобы исключить их воздействие на работу датчика.

ВНИМАНИЕ! Запрещается использовать в качестве инициатора магниты, имеющие более сильное магнитное поле, чем у PS9M-43, т.к. это приведет к выходу из строя датчика.

Монтаж и демонтаж датчика и инициатора следует производить с использованием инструмента, который исключает деформацию и повреждение корпуса.